Rough Country 8735530 Installation Instructions

N3 Steering Stabilizer for Classic 4WD Trucks (1968–1993)

Part number: 8735530

trailfortress.com/rough-country-n3-steering-stabilizer-8735530

Scan for fitment, price and install help

INSTALLATION INSTRUCTIONS **FORM NO. 82151**

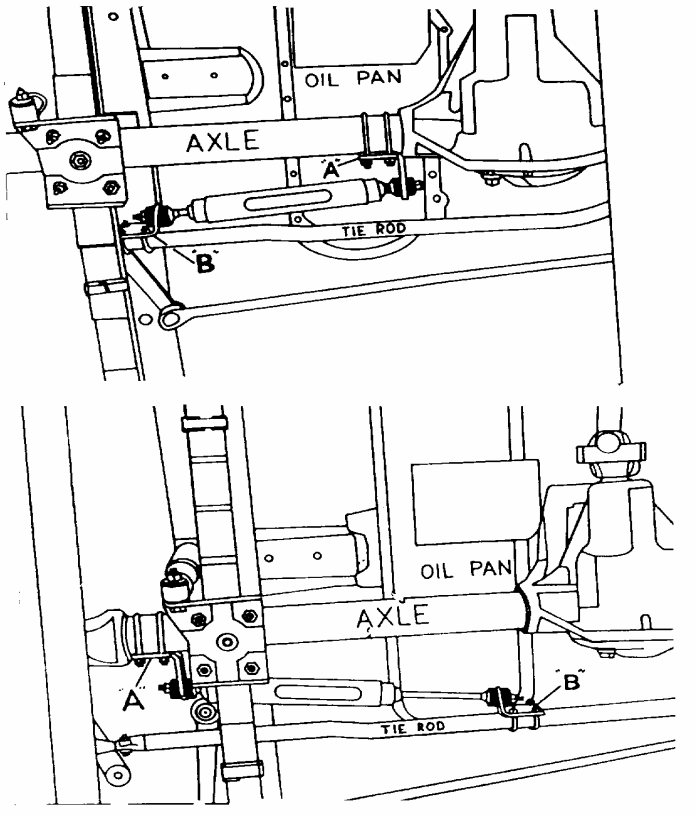

BOX CONTENT
1 – stabilizer cylinder
1 – installation sheet
1 – mounting bracket (axle)

POLY BAG # 1
2 – rubber bushings
2 – cup washers
1 – hex nut 3/8
2 – u-bolts
4 – flanged lock nuts 3/8

POLY BAG #2
2 – rubber bushings
2 – cup washers
4 – flanged lock nuts 5/16
1 – hex nut 3/8
2 – u-bolts (see note)
1 – mounting bracket (tie rod)

NOTE: This installation instruction sheet is used in several different kits. Some kits have (4) u-bolts to fit different sizes of tie rods.

NOTE: All surfaces should be clean and dry before attaching brackets.

Your Hydraulic steering stabilizer, sometimes described as a steering shock absorber, is designed to fit several makes of vehicles covering several years. Configuration of the front end of your vehicle will determine where you mount the unit. Differential cases are built into the vehicle either on the left or right side. The stabilizer can be installed on either side as shown in illustrations. Attaching brackets can be rotated up or down on the axle and tie rod to attain proper clearance.

Select the location for the stabilizer that best fits your vehicle. Be absolutely sure that nothing interferes with any part of the steering mechanism and that installation clears brake line.

Turn front wheels to a straight forward position. Install both brackets loosely to axle and tie rod. (Some kits have two sets of u-bolts for tie rod bracket. Choose the size that best fits your vehicles.) Move hydraulic brake line away from axle to clear u-bolts if brake line is attached to axle.

Attach stabilizer to brackets with piston rod extended 4 1/2 inches, assembling bushings and washers as shown on stack-up instructions printed on bag.

Position stabilizer by rotating brackets so that the unit will operate free and clear of interference. Turn front wheels full right and full left to check clearance. Be sure that unit does not touch differential case, oil drain plug or any other obstruction.

Check to be sure that piston rod does not bottom out in either direction. Recheck all nuts for tightness. Pal lock nuts should be used on each end of the cylinder to lock the 3/8-inch nuts.

CAUTION: Any and all warranties including but not limited to any express warranties, implied warranty of merchantability, or implied warranty of fitness for a particular purpose shall not apply to any product altered in any way outside the premises of the manufacturer or to any product which is not installed in accordance with the written instructions provided by the manufacturer for installation of the product.

trailfortress.com/rough-country-n3-steering-stabilizer-8735530

INSTRUCCIONES DE INSTALACION **FORMA NO. 82151**

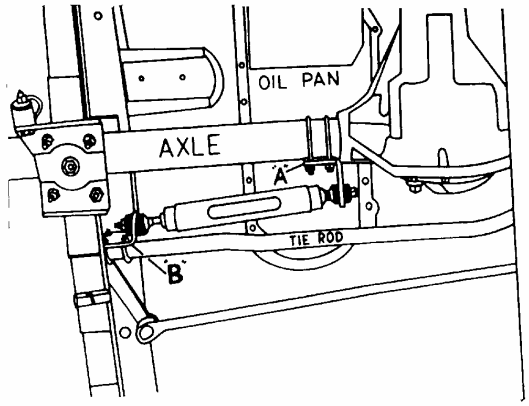

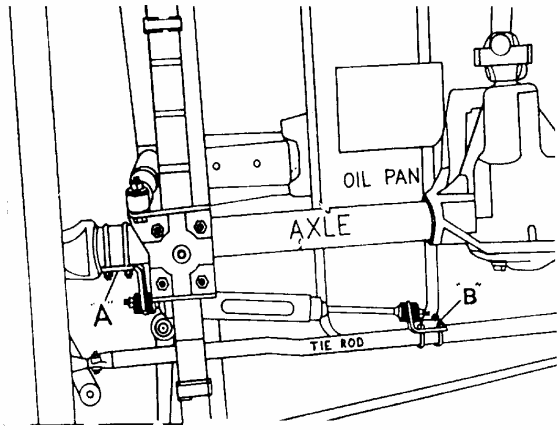

CAJA DE CONTENIDO

1- Cilindro estabilizador
1- Abrazadera de montaje (eje)
1- Hoja de instrucciones para instalar

BOLSA DE CONTENIDO # 1

2- empaques de hule
2- rondanas de tasa
1 - tuerca especial hex dura 3/8
4- tuercas planas de candado 3/8
2- tornillos en forma de “U”

BOLSA DE CONTENIDO # 2

2- empaques de hule
2- rondanas de tasa
4- tuercas planas de candado 5/16
1 - tuerca especial hex dura 3/8
1 - abrazadera de montaje (varilla)
3- tornillos en forma de “U” (mira nota)

NOTA: Esta hoja de instrucción de instalación se usa en varios equipos diferentes. Algunos equipos tienen (4) tornillos en forma de “U” y quedan en diferentes tamanos de varillas.

NOTA: TODOS LOS LUGARES DEBEN DE ESTAR LIMPIOS Y SECOS ANTES DE CONECTAR ABRAZADERAS.

Su estabilizador de direccion hidraulica, algunas veses se describe como un amortiguardor de direccion y esta hecho para que le quede a varias marcas de vehiculos para varios anos. Segun la forma del frente de su vehuculo se dertermina donde usted va a conectar la unidad. En diferentes casos se puede conectar en el vehiculos, ya sea en el lado izquierdo o el lado derecho. El estabilizador puede instalarse en cualquier lado (como se mira en la ilustracion). Conectadas las abrazaderas pueden se giradas para arriba o para abajo en el eje y la varilla de conexion para obtener suficente espacio.

Escoja el lugar donde el estabilizador le quede mejor a su vehiculo. Este absoltamente seguro que nada pueda interferir o pegar en alguna parte del mecanismo de la direccion, y que la instalacion libre la line del liquido de los frenos.

Ponga las ruedas en posicion, derechas al frente. Instale ambas abrazaderas al eje y a la varilla de conexion, sin apretarlas mucho. (algunos equipos train 2 juegos de tornillos en forma de "U" para la abrazadera de la varilla de conexion. Escoja el tamano que mejor le quede a sue vehiculo). Mueva la linea hidraulica de los frenos, lejos del eje para que libre los tornillos en forma de "U" si la linea esta conectada al eje.

Conecte el estabilizador a la abrazadera con el piston extendido 4 1/2 pulgadas, los empaques de hule y las rondanas para ensamblar vienen en la bolsa de instrucciones con la ilustracion.

Coloque el estabilizador girando y alineado las abrazaderas para que la unidad trabaje libre sin ninguna interferencia. Mueva las ruedas todo a la derecha y a la izquierda para ver que la unidad tenga suficiente espacio. Este seguro que la unidad no pege en la caja del diferencial, el tapon de la bandeja del aceite o cualquier otra obstruccion.

Revise para estar seguro que la varilla del piston no se haga para abajo o se mueva para cualquier dirrecion. Revise todas las tuercas que esten bien apretadas. Tuercas planas de candado deben de usarse en cada orilla del cilindro para cerrar las tuercas de 3/8 de pulgada.

PRECAUCION: Cualquiera y todas las garantías que se incluyen pero no limitada a cualquier garantía escrita, la garantía implícita de mercancia, o la garantía implícita de aptitud para un propósito particular no aplicará a cualquier producto alterado de forma alguna fuera de las promesas del fabricante o a cualquier producto que no se instala de acuerdo con las instrucciones escritas hechas por el fabricante de la instalación del producto.

trailfortress.com/rough-country-n3-steering-stabilizer-8735530